VERSATILE HORSE Open-1

A. Trail gedeelte

1. Openen, doorheen rijden en sluiten van een hek.
2. Back up door een L.
3. Aangalopperen in lope left lead, in lope over de balken waarvan de laatste maximaal 20 cm verhoogd.

B. Western Riding gedeelte

4. Vliegende lead changes op de lange zijde.

C. Pleasure gedeelte

5. Extended jog van A naar B.
   Jog van B naar C.
   Extended jog van C naar D.

D. Reining gedeelte

6. In lope right lead 1½ grote, snelle cirkel naar rechts, 1 kleine cirkel naar rechts.
7. Stop, 2 spins naar rechts.
8. In lope left lead 1 kleine, langzame cirkel naar links; stop, 2 spins naar links.
9. In lope right lead ¾ cirkel naar rechts en rechtuit richting het einde van de arena, sliding stop, 10 passen back up, in walk naar de jury voor inspectie.

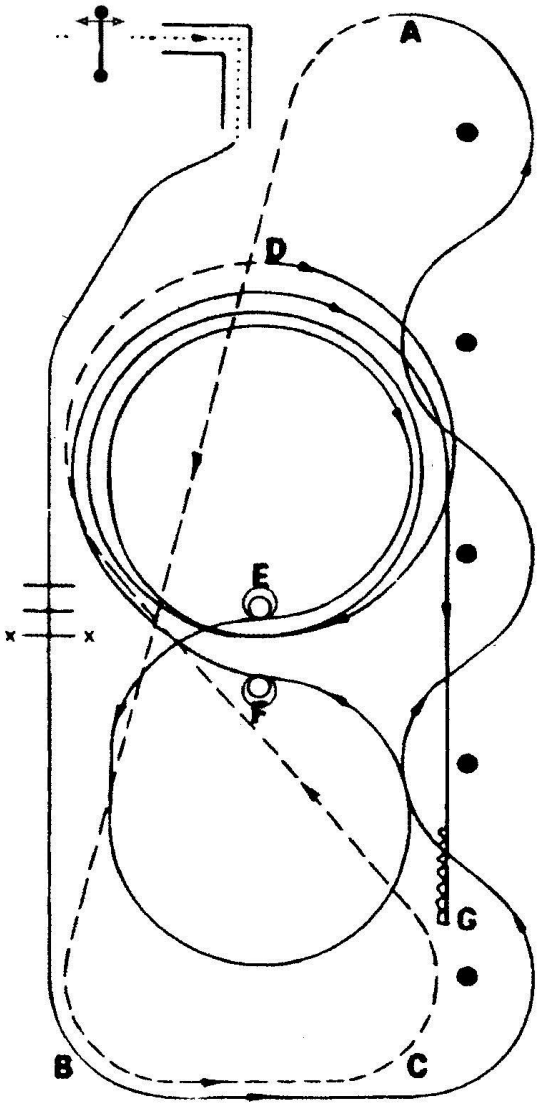

VERSATILE HORSE Amateurs-1

A. Trail gedeelte

1. Openen, doorheen rijden en sluiten van een hek.
2. Back up door een L.
3. Aangalopperen in lope left lead, in lope over de balken waarvan de laatste maximaal 20 cm verhoogd.

B. Western Riding gedeelte

4. 2 Vliegende lead changes op de lange zijde.

C. Pleasure gedeelte

5. Extended jog van A naar B.
   Jog van B naar C.
   Extended jog van C naar D.

D. Reining gedeelte
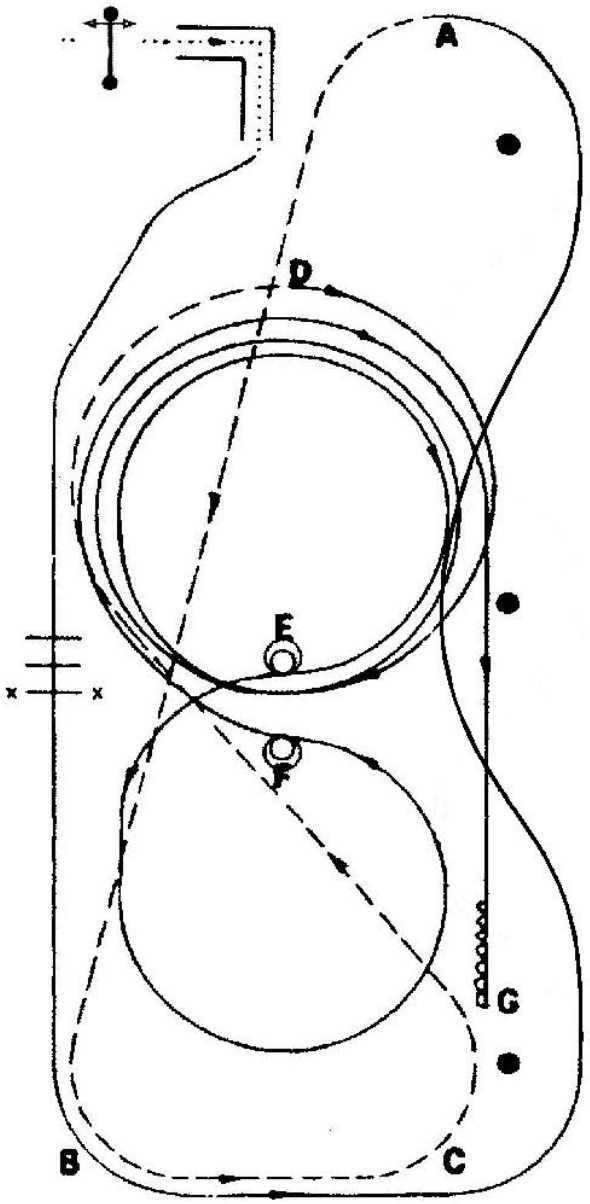
6. In lope right lead 1½ grote, snelle cirkel naar rechts, 1 kleine langzame cirkel naar rechts.
7. Stop, 2 spins naar rechts.
8. In lope left lead 1 kleine, langzame cirkel naar links; stop, 2 spins naar links.
9. In lope right lead ¾ cirkel naar rechts en rechtuit richting het einde van de arena, sliding stop, 10 passen back up, in walk naar de jury voor inspectie.